じぶん流、未来小屋。

# IMAGO

《 IMAGO［R］［A］キットをご購入いただく前に 》

BESS

2022.10 ver2.0

IMAGO（イマーゴ）は“imagine”の語源となったラテン語。
この名前に、新しい自分を”想像“してほしいという願いをこめました。
IMAGOの小さな空間が生みだすのは、大きな時間。自宅や仕事場では、手に入れることのできない新たな時間です。自分の時間、みんなとの時間を、思い思いの場所で実現する。
どこにもなかった楽しみが、IMAGOから生まれます。

ここでは、セルフビルドを成功させるため、IMAGOコンプリートキットをご購入いただく前にご理解いただきたい内容をまとめました。事前によくお読みいただき、セルフビルドにチャレンジしてみてください。

## 1 自然材を多く使った商品です

ログ材やその他の材料も自然材（無垢材）ですので、乾燥することにより変形や割れ、ひびなどが起きます。また自然材の特性で材色のばらつきや濃淡、節や抜け節などもあります。このような自然材の特性をご理解ください。

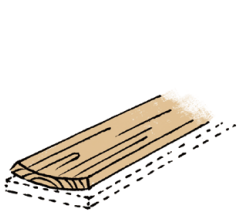

乾燥することで
木材は変形します。

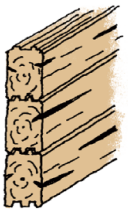

割れやひびなどが起きますが
構造上は支障ありません。

## 2 「セトリング」という現象が起きます

自然材は乾燥することで収縮します。収縮することで、例えばログ壁の高さが年月を経て低くなります。
これをセトリング現象といいます。IMAGOはセトリングに対応した設計・仕様となっています。

## 3 「小屋」としての商品です

小屋としての商品のため、継続的な居住を目的とする住宅とは性能や仕様等が異なります。
（立地条件にもよりますが、雨風の強い場合はログ壁から雨水の侵入恐れがあります）
また電気や給排水設備はキットには含まれません。別途お客様にて対応をお願いします。

## 4 建築確認申請や配置について

**【建築確認申請】**
建築場所によっては必要となります。IMAGOは建築基準法（丸太組構法）に適合した仕様であり、建築確認申請にも対応できます（詳細は地域毎の条件を必ずご確認ください）

**【配置について】**
ご自宅の庭等で建築を検討される場合は、
以下の点に留意してください。

建築基準法22条区域に建築する場合、隣地境界線～ノッチ先端まで3m以上の離隔距離をとる必要があります。
なお、隣地境界線から3m以内に建築する場合は、防火仕様オプションの採用が必要です。

反転して建築できる図面をご用意しております。

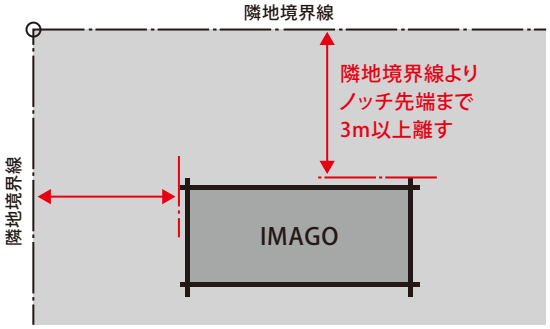


## 5 基礎について

**【基礎仕様について】**
IMAGOではより強固なコンクリート一体の布基礎としてください。
またIMAGO用に設計した、基礎図面を参考として用意しております。ぜひご活用ください。

**【基礎工事について】**
本体キット部材が届く前に完了させておくことが標準的な工程の考えです。
基礎は重要かつ難易度の高い工事ですので、専門業者への工事依頼をおすすめいたします。

**BESSでも基礎工事をお請けできます（別途工事契約）お近くの展示場へご相談ください。**

## 6 キット部材のお届け、荷受けについて

**【キット部材のお届け可能な条件について】**

- キット部材は4tユニックと、4tトラックの2台で搬入します。
  （建築される地域によっては、搬入車両が異なりますのでお近くの展示場までお問い合わせください）
- トラックが直接、建築現場まで入れるか道路状況のご確認を必ずお願いします。

■道路幅を確認（幹線道路から現場まで）

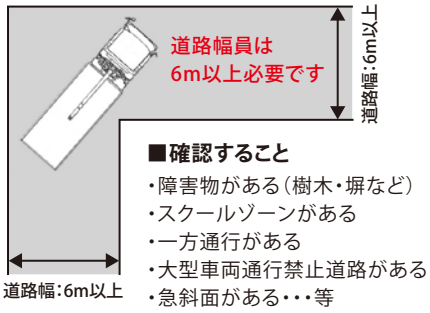


■4tユニック・4tトラックの標準サイズ

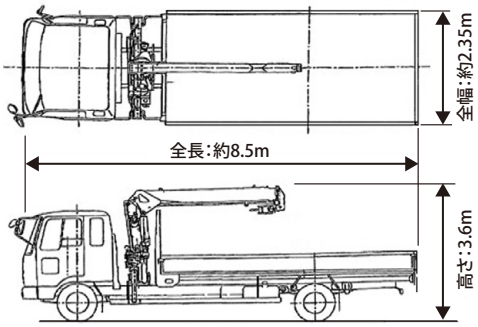


**【キット部材の荷受けについて】**

- 以下の梱包〈イメージ〉でキット部材をお届けします（梱包数は変動することがあります）

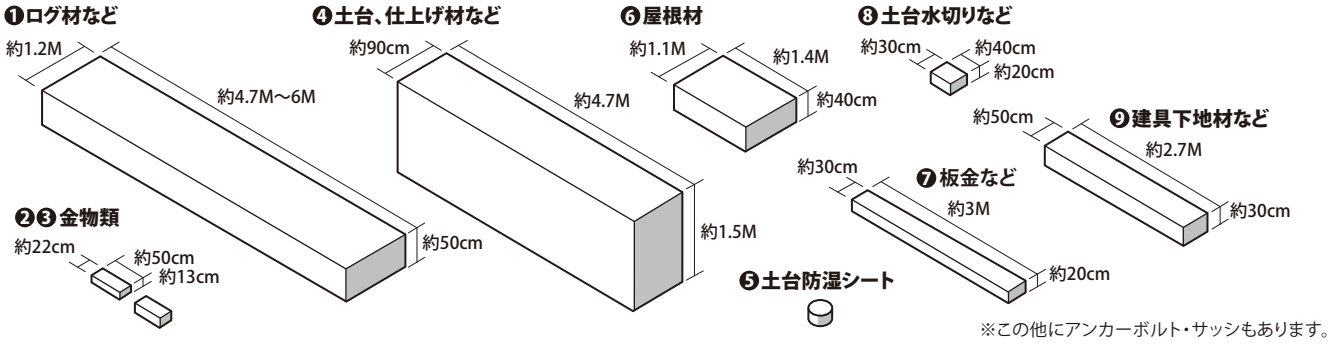


- トラックについているクレーン（ユニック）にて、車のすぐ横にキット部材を下ろします。

※注意：部材お届けの当日に建築現場までキット部材が搬入できない場合、又は部材をトラックから下ろすことができない場合は、
後日再搬入となり別途料金が発生します。キット部材のお届け可能な条件、及び部材を下ろす場所の確認は入念にお願いします。

■荷下ろし範囲

キット部材はトラックから4m以内まで降ろせます。

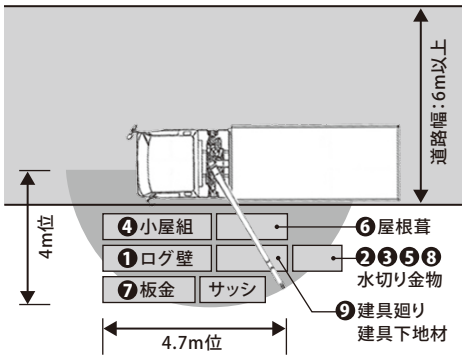


■道路使用の注意と部材配置の参考図（イメージ）

安全確保の為、ガードマンなど2名を車両の前後に配置。

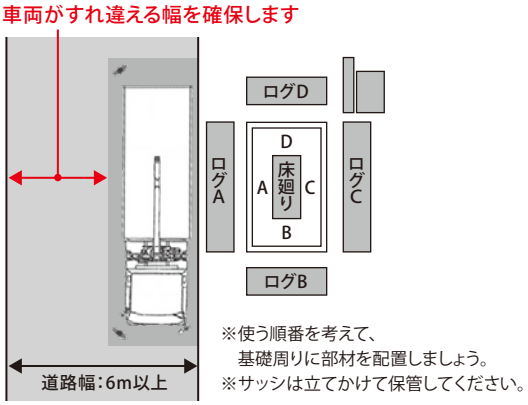


※使う順番を考えて、
基礎周りに部材を配置しましょう。
※サッシは立てかけて保管してください。

**【キット部材の検品について】**

- はじめに梱包の数と、サッシの破損がないか（ガラス割れなど）を確認します（検品表と照合します）
- キット受領書に納品確認チェックを頂き、お買い求めのBESS展示場までご返送して頂きます。
- 次に各部材の本数やサイズがあっているか確認します（検品表と照合します）
- 最後に、ログを組み上げながらログ材を検品します。

## 7 用意して頂く工具類

**【建築資材】**
くぎ、ねじ、座金、コーキング、コーキングガン、塗料、塗装用刷毛、塗装容器、養生シート、養生テープ、筆記用具
（BESSオリジナル塗料もお買い求め頂けます。）

**【工具】**
脚立、足場板、水準器、メジャー、ハンマー、木づち、バール、のこぎり、カッター、さしがね、金切バサミ、
タッカー、モンキーレンチ、ドリルビット、電動ドライバー（ソケット）

## 8 保証について

キット部材の不足や欠品、誤加工や破損、サイズ違いについては、補充、取替え、修補の保証対応を行います。
IMAGOのキット部材は自然材を多く使っており、自然材特有の変形、割れ、ひび、材色のばらつきや濃淡、
カビ、汚れ、傷、節や抜け節は免責事項となりますことをご理解ください。

## 9 キット部材の納期について

キットのご注文を頂きご入金の確認後、約25営業日以降でのお届けが可能になります。
また、キット部材の在庫状況等により納期は変動することがあります。ご了承ください。
詳しい納期については、お近くのBESSへお問い合わせください。

## 10 工程について

**【参考工程表】**（大人2人の場合・基礎工事は除く）

| 1日目 | 2～3日目 | 4～6日目 | 7日目 | 7～8日目 | 9～11日目 | 12～13日目 |
|---|---|---|---|---|---|---|
| 荷受け<br>土台取付 | ログ<br>組み上げ | 屋根垂木<br>野地板 | サッシ<br>荷受け※ | 屋根仕上 | サッシ<br>ドア取付 | 室内仕上<br>塗装 |

※サッシは原則1日目の午後納品ですが、初回納品日から7日後納品とすることも可能です。ご相談ください。

**【ログ組み上げについて】**
ログ材のように太く、長い自然材ほど時間が経つと自然材特有の変形や割れ、ひびなどが現れやすいので、
納品から7日以内の組み上げをお願いします。

**【 人数について 】**
最低大人2人、できれば大人4～5人くらいでの作業がおすすめです。
特にログの組み上げはみんなで楽しめる貴重な体験です。仲間を集めて楽しみましょう！

**【雨対策について】**
雨に濡れたまま放置すると汚れやカビが発生する原因になります。
屋根が出来上がるまでは雨天時を考慮して、作業しないときはブルーシート等で養生をしてください。

**自分の時間、みんなとの時間を、思い思いの場所で実現するために。**
**どこにもなかった楽しみをつくるために。さあ、IMAGOのセルフビルドにぜひチャレンジしてください！**